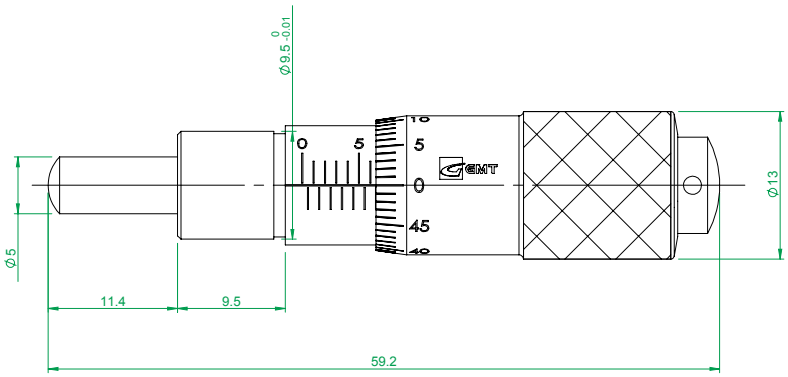

(FM0758A)

一般公差		精加工: 1.60 0.25	審核		日期		備註事項	合格成品，獨立包裝保存		機種	MHGS
尺寸範圍	容許差	細加工: 6.3 2.0	繪圖		日期		表面處理	依各零件		料號	312E-MHGS-SP-13-28
0.5 ~ 4	±0.05	粗加工: 25 8.0	設計		日期	2011/1/27	材質	見零件表	數量 1 /組	圖名	公制測微頭-圓筒型(圓頭)
4 ~ 16	±0.07						熱處理	N/A		圖號	(型錄P.206)MHGS
16 ~ 68	±0.1						單位	mm	圖紙尺寸 A4	投影	版次
68 ~ 250	±0.2						比例	1.5:1	重量 33.50g		
250 ~ 1000	±0.3										
1000 ~ 1500	±0.5										

Http://www.gmtglobalinc.com 熱情／創新／快樂
GMT 高明鐵企業股份有限公司
GMT GLOBAL INC.
TEL:886-4-7688327 FAX:886-4-7688315